消 防 団

１．愛南町消防団の沿革

(1) 旧内海村消防団

昭和 14 年　4 月	消防組が内海村警防団に組織替えとなる。
昭和 22 年　7 月	内海村消防団設置条例が制定される。（定員 423 名）
昭和 37 年	内海村火災予防条例が制定される。
昭和 40 年	消防機構の改革及び機動力強化に伴い定員を 237 名にする。
昭和 43 年	定員を 193 名とする。（8 分団）

(2) 旧御荘町消防団

昭和 14 年　4 月	消防組が御荘町警防団に組織替えとなる。
昭和 22 年　7 月	御荘町消防団設置条例が制定される。
昭和 31 年　9 月	南内海村と合併し新町名が御荘町となり、定員を 330 名とする。（17 分団）
昭和 37 年	御荘町火災予防条例が制定される。
昭和 38 年　4 月	消防力の充実強化のため、各地区単位であった分団を 8 分団に統合する。
昭和 45 年　4 月	機械器具の充実等により定員を 257 名とする。

(3) 旧城辺町消防団

昭和 14 年　4 月	消防組が城辺町警防団に組織替えとなる。
昭和 22 年　7 月	城辺町消防団設置条例が制定される。（定員 315 名、10 分団）
昭和 34 年	城辺町消防団員の定員、任免、給与、服務等に関する条例が改正される。
昭和 37 年	城辺町火災予防条例が制定される。
平成　8 年 11 月　1 日	宿毛市、城辺町消防相互応援協定締結。

(4) 旧一本松町消防団

昭和 14 年　4 月	消防組が一本松村警防団に組織替えとなる。
昭和 22 年　7 月	一本松村消防団設置条例が制定される。（定員 250 名、6 分団）
昭和 26 年　3 月	一本松村消防団条例が制定される。
昭和 35 年　5 月	団の編成を 6 分団から 8 分団に改編し、定員を 230 名とする。第 1 分団の区域から中川、小山が分離し、それぞれ第 7 分団、第 8 分団となる。
昭和 37 年　1 月	町制が施行され、一本松町消防団となる。
昭和 37 年	一本松町火災予防条例が制定される。
昭和 41 年　6 月	一本松町消防団員の定員、任免、給与、服務等に関する条例が制定される。
昭和 49 年　4 月　1 日	一本松町、宿毛市消防相互応援協定締結。
昭和 54 年　4 月	副団長を 2 人制とし、団本部は団長 1 人、副団長 2 人となる。
昭和 57 年　1 月	町防災無線を設置、運用開始となり、消防団の出動要請は、防災無線で行うことになる。
平成　5 年　4 月	第 1 分団、第 3 分団の区域を変更するとともに、分団の定員をそれぞれ 34 人、33 人とする。

(5) 旧西海町消防団

昭和 14 年　4 月	消防組が西外海村警防団に組織替えとなる。
昭和 22 年　7 月	西外海村消防団設置条例が制定される。（定員 305 名、10 分団 2 隊）
昭和 27 年	町制が施行され、西海町消防団となる。
昭和 37 年	西海町火災予防条例が制定される。
昭和 44 年　1 月	機動力強化に伴い定員を 245 名とする。
昭和 57 年　4 月	定員を 235 名にする。
昭和 59 年　9 月	定員を 226 名にする。
昭和 61 年　3 月	定員を 224 名にする。
平成　2 年 10 月	中泊女子火防隊が第 6 回全国婦人消防操法大会に出場する。
平成　8 年　3 月	内泊女子火防隊が廃止される。定員を 204 名とする。（9 分団、1 隊）
平成　8 年 10 月	中泊女子火防隊が第 12 回全国婦人消防操法大会に出場入賞する。
平成　9 年　4 月	条例改正に伴い定員を 199 名とする。

(6) 愛南町消防団

平成 16 年　10月　1 日	5 か町村が合併し、愛南町消防団とする。消防団本部及び方面隊を構成する分団をもって組織する。条例定数 1,122 名（5 方面隊、43 分団） 初代消防団長に原田達也氏就任
平成 18 年　4 月　1 日	第 2 代消防団長に二神修氏就任
平成 19 年　4 月　1 日	愛南町消防団組織機構改革により 43 分団を 18 分団に再編
平成 22 年　4 月　1 日	第 3 代消防団長に鷹野正志氏就任
平成 25 年　10月　1 日	定員を 1,030 名とする。
平成 27 年　3 月　31 日	中外泊女子火防隊が廃止される。
平成 27 年　4 月　1 日	消防団本部に女性部を設立する。
平成 28 年　4 月　1 日	内海方面隊第 1 分団の柏支部と柏崎支部が統合し柏支部となる。
平成 29 年　4 月　1 日	第 4 代消防団長に松岡増幸氏就任
平成 29 年　8 月　1 日	城辺方面隊第 3 分団の中玉詰所を閉鎖する。 西海方面隊第 3 分団の福浦支部と武者泊支部が統合し福浦支部となる。
平成 30 年　10月　19 日	御荘方面隊第 2 分団赤水支部が第 26 回全国消防操法大会（小型ポンプの部）に初出場し 17 位の成績をおさめる。
平成 31 年　3 月　29 日	城辺方面隊第 1 分団城辺下支部に 3.5ｔ未満のポンプ車を配備する。
平成 31 年　4 月　1 日	機能別消防団員の導入を始める。

２.消防団長等

（平成 31 年 4 月 1 日現在）

階　級	氏　　名	就 任 年 月 日	職　　名　　等	備　　考
団　長	松　岡　増　幸	平成 29 年　4 月 1 日		
副団長	木　村　俊　介	平成 29 年　4 月 1 日		本　部　付
〃	坂　本　譲　司	平成 31 年　4 月 1 日		本　部　付
〃	前　田　　淳	平成 31 年　4 月 1 日	内 海 方 面 隊 長	
〃	清　家　輝　彦	平成 31 年　4 月 1 日	御 荘 方 面 隊 長	
〃	孝　野　覚　也	平成 31 年　4 月 1 日	城 辺 方 面 隊 長	
〃	岡　原　　正	平成 28 年　4 月 1 日	一 本 松 方 面 隊 長	
〃	福　山　弘　道	平成 31 年　4 月 1 日	西 海 方 面 隊 長	
〃	前　田　博　志	平成 31 年　4 月 1 日	内 海 副 方 面 隊 長	
〃	野　平　真一郎	平成 31 年　4 月 1 日	御 荘 副 方 面 隊 長	
〃	松　田　憲　市	平成 31 年　4 月 1 日	城 辺 副 方 面 隊 長	
〃	山　本　清　人	平成 28 年　4 月 1 日	一本松副方面隊長	
〃	吉　田　雄　一	平成 31 年　4 月 1 日	西 海 副 方 面 隊 長	
分団長	寺　岡　秀　幸	平成 24 年　4 月 1 日	内 海 第 1 分 団	
〃	宮　下　英　幸	平成 26 年　4 月 1 日	内 海 第 2 分 団	
〃	鱒　　一三男	平成 31 年　4 月 1 日	内 海 第 3 分 団	
〃	坂　本　　充	平成 31 年　4 月 1 日	御 荘 第 1 分 団	
〃	藤　田　成　人	平成 31 年　4 月 1 日	御 荘 第 2 分 団	
〃	稲　田　將　行	平成 29 年　4 月 1 日	御 荘 第 3 分 団	
〃	竹　平　満　之	平成 26 年　4 月 1 日	御 荘 第 4 分 団	
〃	渡　邊　真佐留	平成 31 年　4 月 1 日	城 辺 第 1 分 団	
〃	大　塚　武　人	平成 31 年　4 月 1 日	城 辺 第 2 分 団	
〃	大　野　長十史	平成 31 年　4 月 1 日	城 辺 第 3 分 団	
〃	本　多　哲　也	平成 29 年　4 月 1 日	城 辺 第 4 分 団	
〃	溝　垣　克　敏	平成 30 年　4 月 1 日	一 本 松 第 1 分 団	
〃	池　田　陽　一	平成 30 年　4 月 1 日	一 本 松 第 2 分 団	
〃	松　本　仁　志	平成 30 年　4 月 1 日	一 本 松 第 3 分 団	
〃	森　岡　正　知	平成 31 年　4 月 1 日	一 本 松 第 4 分 団	
〃	砂　田　　正	平成 29 年　4 月 1 日	西 海 第 1 分 団	
〃	吉　田　雅　之	平成 31 年　4 月 1 日	西 海 第 2 分 団	
〃	竹　川　孝　弘	平成 31 年　4 月 1 日	西 海 第 3 分 団	

３．消防団組織

（平成31年4月1日現在）

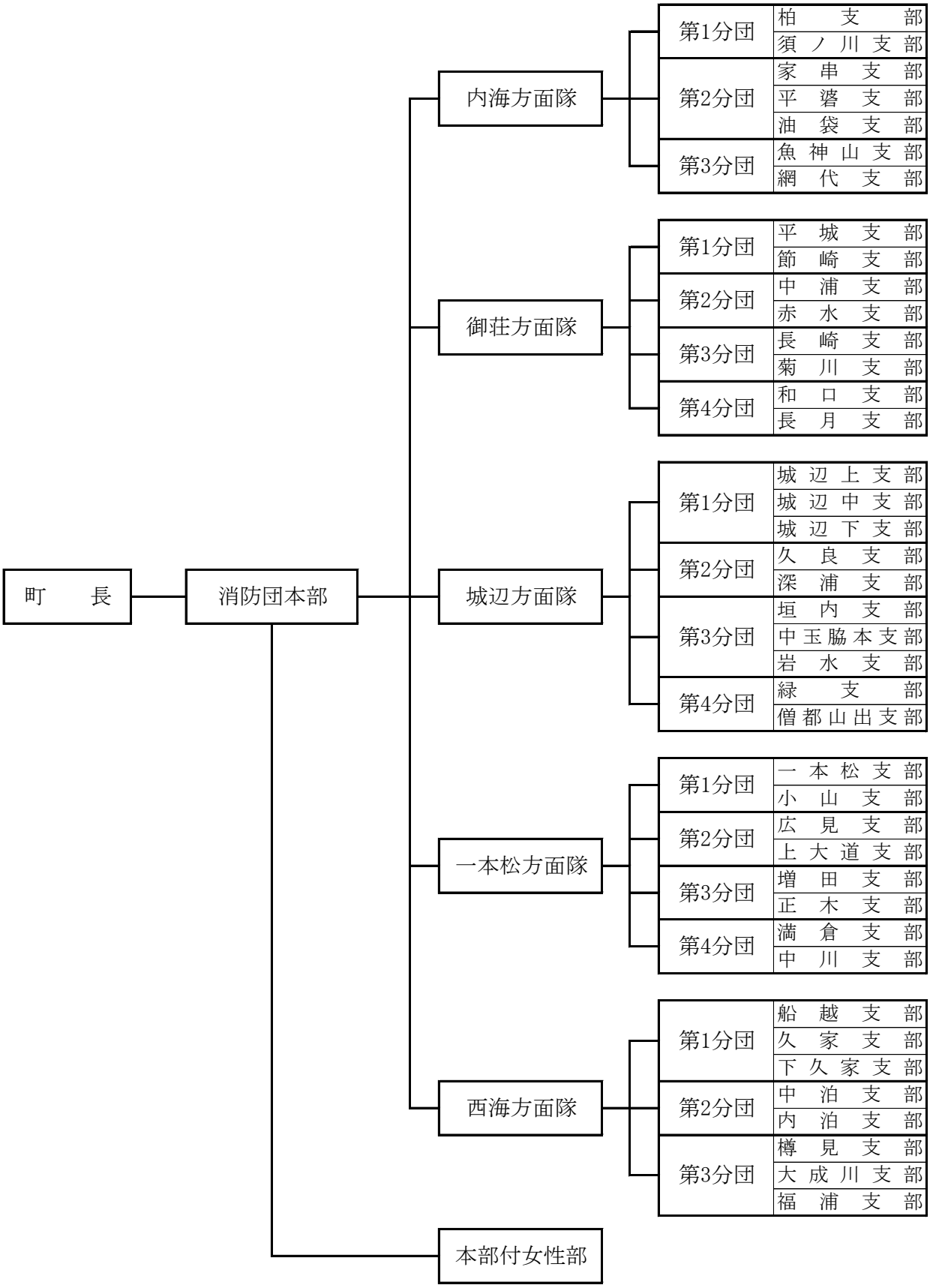

４．組織及び現有消防力

（平成31年4月1日現在）

方面隊別	消防力／分団別	人　数	消防ポンプ自動車	小型動力ポンプ積載車	小型動力ポンプ	管　轄　区　域
団　本　部		26				愛南町全域（女性部含む）
内海方面隊	本　　部	2				
	第１分団	45	1	3	3	柏・須ノ川・柏崎
	第２分団	54		3	3	家串・平碆・油袋
	第３分団	25		2	2	魚神山・網代
御荘方面隊	本　　部	2				
	第１分団	63	1	1	3	平城・八幡野・貝塚・永ノ岡・節崎・馬瀬・御荘深泥
	第２分団	70	1	5	7	中浦・左右水・猿鳴・赤水・高畑・防城成川
	第３分団	57		5	5	長崎・御荘長洲・御荘平山・御荘菊川
	第４分団	33		2	2	御荘和口・御荘長月
城辺方面隊	本　　部	2				
	第１分団	78	2	1	2	城辺上・城辺中・蓮乗寺・城辺下
	第２分団	65	1	1	4	久良・日土・深浦・古月・鯆越
	第３分団	53		3	4	垣内・中玉・脇本・岩水・敦盛・大浜・柿の浦
	第４分団	61		3	3	緑・山出・僧都
一本松方面隊	本　　部	2				
	第１分団	44	1	2	2	一本松・小山
	第２分団	49		2	2	広見・上大道
	第３分団	52		2	2	増田・正木
	第４分団	42		2	2	満倉・中川
西海方面隊	本　　部	2				
	第１分団	48	1	3	3	灘一円・船越・久家・下久家
	第２分団	21		2	2	中泊・外泊・内泊
	第３分団	47	1	3	3	樽見・大成川・小成川・福浦・麦ケ浦・武者泊
計		943	9	45	54	
定　　員		1,030				

５．在職年数別消防団員数

（平成31年4月1日現在）

方面隊別	在職年数別／分団別	計	5年未満	5年以上10年未満	10年以上15年未満	15年以上20年未満	20年以上25年未満	25年以上30年未満	30年以上
団　本　部		26	22		1			3	
内海方面隊	本　　部	2					1	1	
	第１分団	45	5	4	10	8	6	9	3
	第２分団	54	9	7	9	12	10	7	
	第３分団	25	1	3	3	3	2	9	4
御荘方面隊	本　　部	2				1		1	
	第１分団	63	12	14	10	11	7	8	1
	第２分団	70	9	9	12	12	16	4	8
	第３分団	57	11	13	9	12	8	3	1
	第４分団	33	3	6	7	9	5	3	
城辺方面隊	本　　部	2					2		
	第１分団	78	10	12	17	18	13	7	1
	第２分団	65	7	12	10	14	8	12	2
	第３分団	53	6	2	13	10	12	7	3
	第４分団	61	14	10	10	15	8	4	
一本松方面隊	本　　部	2					1	1	
	第１分団	44	10	4	9	10	9	2	
	第２分団	49	7	11	13	13	4	1	
	第３分団	52	8	8	11	10	12	3	
	第４分団	42	3	8	10	11	5	5	
西海方面隊	本　　部	2						2	
	第１分団	48	3	8	6	9	9	6	7
	第２分団	21	1	1	1	4	4	4	6
	第３分団	47	7	6	10	3	6	13	2
計		943	148	138	171	185	148	115	38

６．年齢別階級別消防団員数

（平成31年4月1日現在）

区分	計	うち女性消防団員	団長	副団長	分団長	副分団長	部長	班長	団員
18歳未満	0								
18歳	1								1
19歳	2								2
20歳	0								
21歳	2								2
22歳	2								2
23歳	4								4
24歳	6							1	5
25歳	6						1		5
26歳	7								7
27歳	10							3	7
28歳	9	2							9
29歳	10							1	9
30歳	22						1	2	19
31歳	20	1							20
32歳	15								15
33歳	30							3	27
34歳	23	1						2	21
35歳	21				1		1	1	18
36歳	16					1			15
37歳	30	1					1	2	27
38歳	24					1		4	19
39歳	26					1	2	6	17
40歳	47	2			1	1	1	12	32
41歳	45	1			2		5	10	28
42歳	49	1					3	11	35
43歳	46	1				1	4	10	31
44歳	50	5		1	1	4	2	15	27
45歳	44	5				2	5	14	23
46歳	50	1		1	2	4	3	8	32
47歳	47			1	2	5	3	11	25
48歳	25			1	1		1	5	17
49歳	30			2		3	4	5	16
50歳	32			1	2	3	5	8	13
51歳	22				1	2	2	6	11
52歳	20	1			2	3	2	3	10
53歳	23			2		1	2	3	15
54歳	18					1	1	2	14
55歳	20				1	2	1		16
56歳	15		1			1		3	10
57歳	16			1	1	2		1	11
58歳	11	1						4	7
59歳	7			1	1				5
60歳以上	40			1		3	6	6	24
計	943	23	1	12	18	41	56	162	653

７．年　報　酬

団　　長	126,000円	副分団長（支部長）		31,000円
副 団 長（本部付）	104,000円	部　　長		28,000円
副 団 長（方面隊長）	104,000円	班　　長		26,000円
副 団 長（副方面隊長）	81,000円	団　　員		20,000円
分 団 長	58,000円		機能別団員	5,000円

８．費 用 弁 償

水火災等の場合	１回につき	3,400円
警戒の場合	１回につき	3,000円
訓練の場合	１回につき	3,000円

９．消防団現有車両

（平成31年4月1日現在）

区別		地区	車両種類	登録番号	車名型式	排気量	燃料	登録年月日	経過年
内海方面隊	第1	柏	ポンプ車	愛媛 800 す 6283	トヨタ TKG-XZU640	4,000	軽油	H28.01.15	3
			軽積載車	愛媛 880 あ 1343	スズキ EBD-DA63T	650	ガソリン	H25.03.19	6
		柏崎	軽積載車	愛媛 880 あ 1432	スズキ EBD-DA63T	650	ガソリン	H25.10.24	5
		須の川	軽積載車	愛媛 880 あ 1498	スズキ EBD-DA63T	650	ガソリン	H26.02.28	5
	第2	家串	普通積載車	愛媛 800 す 5202	ニッサン CBF-SQ2F24	1,990	ガソリン	H26.02.28	5
		平碆	普通積載車	愛媛 800 す 4682	ニッサン CBF-SQ2F24	1,990	ガソリン	H25.03.15	6
		油袋	普通積載車	愛媛 800 す 6975	ニッサン CBF-SQ1F24	1,990	ガソリン	H29.03.10	2
	第3	魚神山	普通積載車	愛媛 800 す 4683	ニッサン CBF-SQ2F24	1,990	ガソリン	H25.03.15	6
		網代	軽積載車	愛媛 880 あ 1602	スズキ EBD-DA63T	650	ガソリン	H26.12.26	4
御荘方面隊	第1	平城	ポンプ車	愛媛 830 に 119	三菱 KK-FG52EC改	5,240	軽油	H12.11.29	18
		節崎	普通積載車	愛媛 800 す 6866	ニッサン CBF-SQ1F24	1,990	ガソリン	H29.01.06	2
	第2	中浦	ポンプ車	愛媛 800 す 3919	日野 SKG-XZU640M	4,000	軽油	H23.11.09	7
		尻貝	軽積載車	愛媛 880 あ 10	ホンダ GBD-HA7	650	ガソリン	H17.01.27	14
		左右水	軽積載車	愛媛 880 あ 160	ダイハツ LE-S210P	650	ガソリン	H17.12.21	13
		猿鳴	軽積載車	愛媛 80 あ 1858	ホンダ GD-HA7	650	ガソリン	H14.12.28	16
		赤水	普通積載車	愛媛 800 す 6250	ニッサン CBF-SQ1F24	1,990	ガソリン	H27.12.18	3
		高畑	軽積載車	愛媛 880 あ 1499	スズキ EBD-DA63T	650	ガソリン	H26.02.28	5
	第3	長崎	軽積載車	愛媛 880 あ 1022	スズキ EBD-DA63T	650	ガソリン	H23.01.14	8
		長洲	軽積載車	愛媛 880 あ 1118	スズキ EBD-DA63T	650	ガソリン	H23.07.13	7
		平山	普通積載車	愛媛 800 す 6829	ニッサン CBF-SQ1F24	1,990	ガソリン	H28.12.12	2
		菊川	普通積載車	愛媛 800 す 6251	ニッサン CBF-SQ1F24	1,990	ガソリン	H27.12.18	3
		浜・銭坪	軽積載車	愛媛 880 あ 1345	スズキ EBD-DA63T	650	ガソリン	H25.03.15	6
	第4	和口	軽積載車	愛媛 880 あ 1970	ダイハツ EBD-S510P	650	ガソリン	H29.01.17	2
		長月	普通積載車	愛媛 800 す 5723	ニッサン CBF-SQ2F24	1,990	ガソリン	H26.12.25	4
城辺方面隊	第1	城辺上	救助資機材搭載型車両	愛媛 800 す 3063	イスズ BKG-NHS85A	2,990	軽油	H22.03.28	9
		城辺中	ポンプ車	愛媛 800 さ 4994	イスズ KR-NKS81GAR	4,770	軽油	H14.12.10	16
		城辺下	ポンプ車	愛媛 800 さ 8310	トヨタ LDF-KDY231改	2,980	軽油	H31.03.27	0
	第2	久良	ポンプ車	愛媛 800 さ 9124	イスズ PB-NKR81N	4,770	軽油	H16.12.24	14
		深浦	救助資機材搭載型車両	愛媛 800 す 5223	イスズ TKG-NHS85AN	2,990	軽油	H26.03.13	5
	第3	垣内	普通積載車	愛媛 800 す 4684	ニッサン CBF-SQ2F24	1,990	ガソリン	H25.03.15	6
		脇本	普通積載車	愛媛 800 さ 1824	トヨタ GE-YY131	1,990	ガソリン	H12.03.15	19
		岩水	普通積載車	愛媛 800 す 5724	ニッサン CBF-SQ2F24	1,990	ガソリン	H26.12.25	4
	第4	緑	普通積載車	愛媛 800 す 7337	ニッサン CBF-SQ1F24	1,990	ガソリン	H29.10.31	1
		山出	軽積載車	愛媛 880 あ 1767	ダイハツ EBD-S510P	650	ガソリン	H27.12.25	3
		僧都	普通積載車	愛媛 800 さ 8107	トヨタ TC-TRY230	1,990	ガソリン	H15.12.15	15
一本松方面隊	第1	一本松	ポンプ車	愛媛 800 さ 8238	イスズ KR-NKS81GAR	4,770	軽油	H16.01.30	15
			軽積載車	愛媛 880 あ 1346	スズキ EBD-DA63T	650	ガソリン	H25.03.19	6
		小山	普通積載車	愛媛 800 さ 8164	トヨタ TC-TRY230	1,990	ガソリン	H15.12.25	15
	第2	広見	普通積載車	愛媛 800 す 5640	ニッサン CBF-SQ2F24	1,990	ガソリン	H26.10.20	4
		上大道	普通積載車	愛媛 800 さ 9098	トヨタ TC-TRY230	1,990	ガソリン	H16.12.15	14
	第3	増田	普通積載車	愛媛 800 さ 1539	トヨタ GE-YY131	1,990	ガソリン	H11.12.14	19
		正木	普通積載車	愛媛 800 さ 1538	トヨタ GE-YY131	1,990	ガソリン	H11.12.14	19
	第4	満倉	普通積載車	愛媛 800 さ 4033	トヨタ GE-RZY230	1,990	ガソリン	H13.12.21	17
		中川	普通積載車	愛媛 800 さ 9099	トヨタ TC-TRY230	1,990	ガソリン	H16.12.15	14
西海方面隊	第1	船越	ポンプ車	愛媛 800 す 881	日野 BDG-XZU334M	4,000	軽油	H19.02.16	12
			軽積載車	愛媛 800 あ 1496	スズキ EBD-DA63T	650	ガソリン	H26.02.28	5
		久家	普通積載車	愛媛 800 す 1005	トヨタ TC-TRY230	1,990	ガソリン	H19.03.20	12
		下久家	普通積載車	愛媛 800 す 1006	トヨタ TC-TRY230	1,990	ガソリン	H19.03.20	12
	第2	中・外泊	普通積載車	愛媛 800 す 5709	ニッサン CBF-SQ1F24	1,990	ガソリン	H26.12.15	4
		内泊	軽積載車	愛媛 880 あ 1601	スズキ EBD-DA16T	650	ガソリン	H26.12.26	4
	第3	樽見	軽積載車	愛媛 880 あ 521	スズキ EBD-DA63T	650	ガソリン	H19.12.21	11
		大成川	軽積載車	愛媛 880 あ 1914	ダイハツ EBD-S510P	650	ガソリン	H28.08.30	2
		福浦	ポンプ車	愛媛 800 す 177	日野 PD-XZU334M	4,000	軽油	H18.03.09	13
			軽積載車	愛媛 880 あ 1117	スズキ EBD-DA63T	650	ガソリン	H23.07.12	7

10. 消防団現有小型動力ポンプ

（平成31年4月1日現在）

区別		地 区	機種型式	級別	購入年月	経過年	車両
内海方面隊	第1分団	柏	トーハツVC72AS	B-2	H14.06.01	16	軽
		柏　崎	ラビットP555DAN	B-2	H16.08.31	14	軽
		須ノ川	ラビットP555DAN	B-2	H16.08.31	14	軽
	第2分団	家　串	トーハツVC72AS	B-2	H15.09.01	15	普通
		平　碆	トーハツVC72AS	B-2	H15.09.01	15	普通
		油　袋	トーハツVF631	B-2	H29.10.04	1	普通
	第3分団	魚神山	トーハツVC72AS	B-2	H15.09.01	15	普通
		網　代	シバウラFF500AS	B-2	H30.11.22	0	軽
御荘方面隊	第1分団	節　崎	ラビットP572AS	B-2	H15.09.04	15	普通
		馬　瀬	トーハツVC82AS	B-2	H16.11.15	14	－
		深　泥	ラビットP572AS	B-2	H14.08.30	16	－
	第2分団	中　浦	トーハツVC82AS	B-2	H15.09.04	15	－
		尻　貝	ラビットFi8000	B-2	H26.11.21	4	軽
		左右水	トーハツVC72AM	B-2	H17.12.21	13	軽
		猿　鳴	トーハツVC72BS	B-2	H20.10.17	10	軽
	第2分団	赤　水	ラビットFi8000	B-2	H24.12.06	6	普通
		防城・成川	トーハツVC72BS	B-2	H17.09.29	13	－
		高　畑	シバウラFF500	B-2	H28.12.16	2	軽
	第3分団	長　崎	ラビットP572AS	B-2	H14.08.30	16	軽
		長　洲	シバウラFF500	B-2	H28.12.16	2	軽
		平　山	ラビットFi8000	B-2	H24.12.06	6	普通
		菊　川	ラビットP555S	B-2	H12.08.13	18	普通
		浜・銭坪	トーハツVC72BS	B-2	H25.03.15	6	軽
	第4分団	和　口	ラビットP555S	B-2	H12.08.13	18	軽
		長　月	ラビットFi8000	B-2	H24.12.06	6	普通
城辺方面隊	第1分団	豊　田	シバウラB716	B-2	H22.03.28	9	普通
		神　越	ラビットFi8000	B-2	H24.12.06	6	－
	第2分団	日　土	トーハツVC72AS	B-2	H14.08.14	16	－
		深　浦	シバウラSF756AZi	B-2	H26.03.13	5	普通
		鯆　越	トーハツVC72AS	B-2	H16.09.21	14	－
		古　月	トーハツVF631	B-2	H29.10.04	1	－
	第3分団	垣　内	シバウラFF500AS	B-2	H30.11.22	0	普通
		脇　本	トーハツVC72BS	B-2	H26.02.28	5	普通
		岩　水	トーハツVC72AS	B-2	H12.11.28	18	普通
		敦　盛	トーハツV75GSX	B-2	H13.08.13	17	－
	第4分団	緑	トーハツVC72BS	B-2	H17.09.29	13	普通
		山　出	シバウラFF500	B-2	H28.12.16	2	軽
		僧　都	トーハツVC72AS	B-2	H15.12.15	15	普通
一本松方面隊	第1分団	一本松	トーハツVC72BS	B-2	H17.10.07	13	軽
		小　山	トーハツVF63AS	B-2	H28.10.20	2	普通
	第2分団	広　見	ラビットFi8000	B-2	H24.12.06	6	普通
		上大道	ラビットFi8000	B-2	H26.11.21	4	普通
	第3分団	増　田	トーハツVC72BS	B-2	H17.10.07	13	普通
		正　木	トーハツVC72BS	B-2	H17.10.07	13	普通
	第4分団	満　倉	トーハツVC72BS	B-2	H27.06.18	3	普通
		中　川	ラビットFi8000	B-2	H26.11.21	4	普通
西海方面隊	第1分団	船　越	トーハツVC72BS	B-2	H20.01.31	11	軽
		久　家	ラビットP555A	B-2	H14.10.01	16	普通
		下久家	ラビットP555A	B-2	H15.10.01	15	普通
	第2分団	中･外泊	ラビットP555S	B-2	H13.10.01	17	普通
		内　泊	トーハツVF631	B-2	H29.10.04	1	軽
	第3分団	樽　見	ラビットP555S	B-2	H13.10.01	17	軽
		大成川	トーハツVC72AS	B-2	H16.11.16	14	軽
		福　浦	トーハツVF63AS	B-2	H23.07.12	7	軽

11. 消防団出場状況

（平成30年4月1日～平成31年3月31日）

月	日	出　場　事　項	場　　所	出場人員	出　場　分　団
4	28	その他火災	八幡野	21	御荘1ほか
5	24	建物火災	城辺	46	城辺1ほか
	26	第31回操法大会準備	城辺	16	全分団
	27	第31回操法南宇和地区大会	城辺	128	全分団
6	3	その他火災	上大道	24	城辺1、一本松2ほか
7	1	幹部夏期訓練	B&G海洋センター	77	全分団
	7～8	西日本豪雨災害	町内全域	659	全分団
	23	一本松夏祭り花火警戒	一本松	22	一本松方面隊
	26	平山まつり花火警戒	平山	12	御荘3
8	6	その他火災	防城成川	9	御荘2
	13	ふなこし夏祭り花火警戒	西海	6	西海1
	14	消防団殉職者慰問	柏崎・久良	5	内海1、城辺2
	21	御荘夏祭り花火警戒	御荘平城	46	御荘1・3・4
9	9	大雨警戒	内海地区	47	内海方面隊
	14	新入団員訓練	消防署	84	全分団
	28	普通救命訓練	消防署	27	一本松方面隊
	30	台風24号警戒	町内全域	290	全分団
10	5	普通救命訓練	消防署	28	一本松方面隊
	13	普通救命訓練	消防署	16	女性部（15日含む）
	19	第26回全国消防操法大会	富山県	15	赤水支部
	25	その他火災	正木	21	一本松3
	27	救急救命訓練	西海町民会館	28	西海方面隊
11	3	その他火災	増田	24	一本松3
	11～12	秋季防火パレード	町内	135	全分団
	12	救急救命訓練	家串公民館	48	内海方面隊
	20	その他火災	西海小浦	9	西海1
12	9	地区学校合同避難訓練	御荘平城	21	御荘1
	26～30	年末夜警	町内全域	1,756	全分団
1	3	その他火災	小山	28	一本松1
	10	出初式事前訓練	南レク城辺多目的広場	431	全分団
	20	出初式	御荘文化センター	428	全分団
2	10	防火啓発地区まわり（～2/24）	町内	22	女性部
	24	水防訓練	満倉	51	城辺方面隊
	28	その他火災	深浦	11	城辺2
3	3	春季防火パレード	町内全域	81	全分団
	3	行方不明者捜索	平山	28	御荘3ほか
	10	その他火災	中川	9	一本松4
	17	水防訓練	満倉	80	御荘方面隊
	24	その他火災	増田	10	一本松3
4 ～ 5月		操法訓練	町内	2,073	9支部
6 ～ 10月		操法訓練（県・全国大会）	町内	563	2支部
年　　間		定期点検　　車両、ポンプ等		2,369	
		各地区自主防災訓練、地元協力等		－	
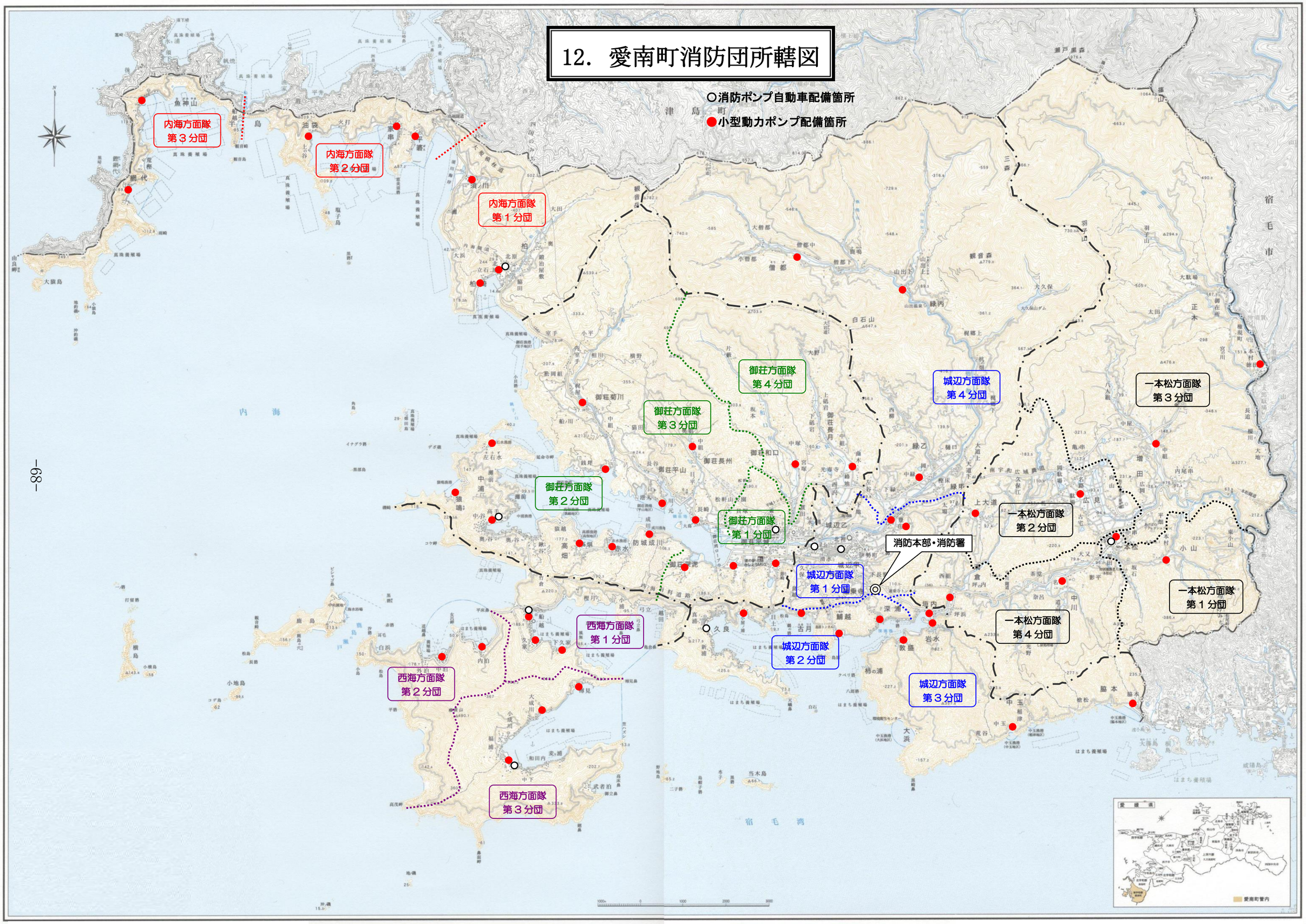
12. 愛南町消防団所轄図